Dane aktualne na dzień: 29-11-2026 18:03

Link do produktu: https://www.martombhp.pl/spodenki-krotkie-robocze-ostrzegawcze-e043-portwest-p-913.html



Spodenki krótkie robocze ostrzegawcze E043 Portwest

Cena brutto	**125,00 zł**
Cena netto	**101,63 zł**
Dostępność	**Towar dostępny**
Czas wysyłki	**do 5 dni**

Opis produktu

Spodenki krótkie robocze ostrzegawcze E043 Portwest

Stylowe szorty letnie o długości do kolan z półelastycznym wykończeniem pasa i kontrastem na zakończeniu nogawek. Doskonałe do pracy w upale. Posiadają kieszenie boczne oraz kieszeń na telefon komórkowy i długopisy.

Cechy

- Trwała tkanina poliestrowo-bawełniana z wykończeniem plamoodpornym Texpel
- Taśma ostrzegawcza polepsza widoczność
- 7 obszernych kieszeni
- Podwójna kieszeń na linijkę
- Podręczny zaczep D w pasie na klucze lub ID
- Dwie kieszenie z tyłu
- Elastyczne wykończenie pasa z tyłu pozwala na bardzo dobre dopasowanie
- Tkanina z filtrem 40+ UPF blokująca 98% promieni UV
- Certyfikowano na zgodność z EN ISO 20471 po 50 praniach
- Kieszeń na telefon
- Certyfikowano na zgodność z CE
- Podwójne szwy zapewniają dodatkową trwałość
- Wysokiej jakości wykończenie plamoodporne odpychające olej, wodę i brud
- Pełna zgodność z EN ISO 20471
-

Materiał wierzchni : Kingsmill: 65% Poliester, 35% Bawełna 245g

Produkt posiada dodatkowe opcje:

Rozmiar: 2XL/3XL , XS , S , M , L , XL , XXL , XXXL
Kolor: Pomarańczowy/Granatowy , Zółty/Szary

Tabela rozmiarów

PORTWEST GARMENT MEASUREMENTS: E043 ISSUE DATE: 11/11/19 PAGE: 1 of 1

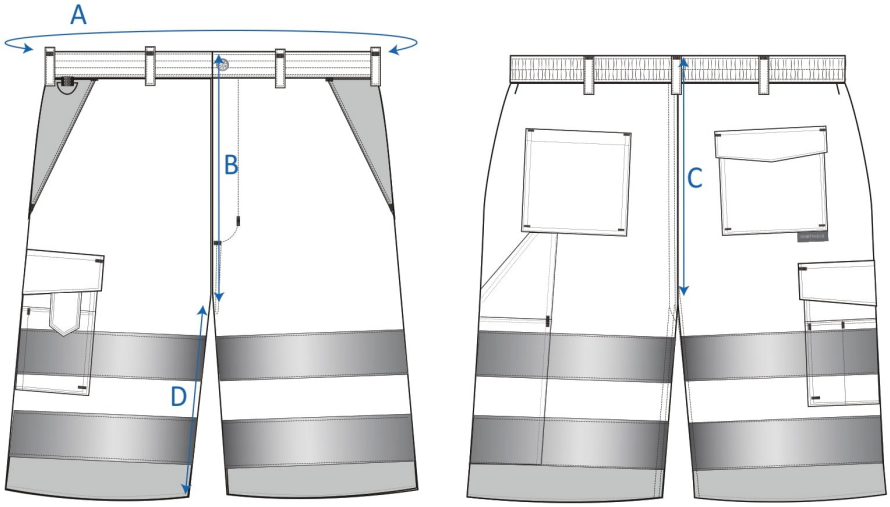

Measurements		XS	S	M	L	XL	2XL	3XL
		72	80	88	96	104	112	120
A	Talia	64	72	80	88	96	104	112
B	Przód	30	31	32	33	34	35	36
C	Tył	37	38	39	40	41	42	43
D	Wewnętrz część nogi	28	28	28	28	29	29	29

© COPYRIGHT AND PROTECTED: **PORTWEST LTD.**
WESTPORT BUSINESS AND TECHNOLOGY PARK, WESTPORT, CO MAYO, IRELAND