Dane aktualne na dzień: 29-11-2026 17:37

Link do produktu: https://www.martombhp.pl/portwest-h443-pomaranczowa-kurtka-ostrzegawcza-tradycyjny-styl-z-nowoczesna-ochrona-przeciwdeszczowa-p-1578.html



Portwest H443 - Pomarańczowa Kurtka Ostrzegawcza: Tradycyjny Styl z Nowoczesną Ochroną Przeciwdeszczową

Cena brutto	**136,89 zł**
Cena netto	**111,29 zł**
Dostępność	**Dostępny**
Czas wysyłki	**do 5 dni**

Opis produktu

Portwest H443 - Zaawansowana Pomarańczowa Kurtka Ostrzegawcza

Przedstawiamy naszą innowacyjną pomarańczową kurtkę roboczą - idealną dla tych, którzy poszukują połączenia nowatorskiego designu z funkcjonalnością. Stworzona, by zapewnić widoczność oraz doskonałą ochronę przed kaprysami pogody.

Ochrona i Wygoda w Nowoczesnym Wydaniu

- Wyjątkowe szwy i innowacyjna technologia sprawiają, że nawet ulewny deszcz nie jest straszny.
- Zaawansowane systemy wentylacyjne w kluczowych miejscach - w okolicy szyi oraz w okolicach bocznych - gwarantują świeżość nawet w najbardziej niesprzyjających warunkach.

Wysoka Widoczność dla Twojego Bezpieczeństwa

- Wyraziste odblaskowe elementy gwarantują widoczność w każdych warunkach.
- Przemyślane, kontrastujące wstawki skutecznie ukrywają zabrudzenia, podkreślając profesjonalny charakter kurtki.
- Dodatkowa ochrona przed słońcem dzięki zastosowaniu filtru UV 40+ UPF.

Funkcjonalność w Każdym Calu

- Praktyczny, chowany kaptur i możliwość indywidualnego dopasowania do sylwetki.
- Dwie funkcjonalne kieszenie dla łatwego przechowywania przedmiotów.
- Komfortowe, elastyczne zakończenia rękawów dla lepszego komfortu noszenia.

Materiały i Certyfikaty Najwyższej Jakości

- Główny materiał: 190T: 100% Poliester z dodatkową warstwą PVC.
- Wewnętrzna podszewka: Wyłącznie w górnej części: 100% poliester Mesh, 60 g.
- Posiada certyfikaty EN ISO 20471, RIS-3279-TOM, EN 343, potwierdzające jej niezawodność.

Wybierz bezpieczeństwo i styl w jednym, dzięki pomarańczowej kurcie ostrzegawczej Portwest H443!

Produkt posiada dodatkowe opcje:

Rozmiar: S , M , L , XL , XXL , XXXL , 4XL , 5XL

Tabela rozmiarów

PORTWEST SIZE CHART

STYLE NO: H443 | DESCRIPTION: Hi Vis Classic Contrast Jacket

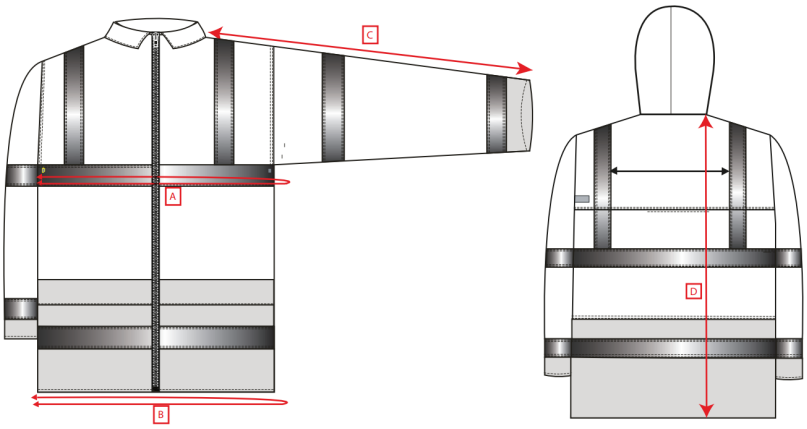

		XS	S	M	L	XL	2XL	3XL	4XL	5XL	6XL	7XL
To fit chest		80-88	92-96	100-104	108-112	116-124	128-132	136-140	144-148	152-160	164-172	176-184
Jacket Chest	A	102	110	118	126	138	146	154	162	174	186	198
Hem	B	102	110	118	126	138	146	154	162	174	186	198
Collar to Cuff	C	78	79	80	81	82	83	84	85	86	87	88
Nape to Hem	D	76	76	77	78	80	81	83	84	86	88	90

PORTWEST
© COPYRIGHT AND PROTECTED: **PORTWEST**
WESTPORT BUSINESS AND TECHNOLOGY PARK, WESTPORT, CO MAYO, IRELAND