Dane aktualne na dzień: 29-11-2026 18:05

Link do produktu: https://www.martombhp.pl/krotkie-robocze-spodnie-ostrzegawcze-portwest-pw348-pomaranczowe-p-1195.html



Krótkie robocze spodnie ostrzegawcze PORTWEST PW348 pomarańczowe

Cena brutto	**110,00 zł**
Cena netto	**89,43 zł**
Dostępność	**Dostępny**
Czas wysyłki	**do 5 dni**

Opis produktu

PORTWEST PW348

Stylowe i dynamiczne krótkie spodnie ostrzegawcze PW3 charakteryzują się nowoczesnym dopasowaniem zapewniającym doskonały komfort pracy. Liczne kieszenie, w tym kieszeń na linijkę i łatwo dostępna kieszeń na udzie, zapewniają doskonały komfort pracy. Funkcje premium obejmują taśmę ostrzegawczą HiVisTex Pro, klin w kroku, pętlę na młotek oraz wzmocnione panele w obszarach o szybkim zużyciu, co zapewnia maksymalną trwałość.

Cechy

- Trwała tkanina poliestrowo-bawełniana z wykończeniem plamoodpornym Texpel
- Lekka i elastyczna taśma ostrzegawcza HiVisTex™ Pro znacząco podwyższająca widoczność.
- 5 obszernych kieszeni
- Łatwo dostępne kieszenie cargo
- Wzmocnione panele w miejscach narażonych na przetarcie
- Wysokiej jakości wykończenie plamoodporne odpychające olej, wodę i brud
- Szorstka guma wewnątrz pasa pozwala na utrzymanie w nim odzieży górnej
- Zaczep D na klucze i identyfikator
- Elastyczne wykończenie pasa z boku podwyższa komfort
- Potrójne szwy zapewniają najwyższą trwałość
- Zaczep na młotek pozwala na jego bezpieczne trzymanie
- Podwójna kieszeń na linijkę
- Certyfikowano na zgodność z CE
- Wzór zarejestrowany w Unii Europejskiej
- Pełna zgodność z EN ISO 20471
- Zgrzewana taśma ostrzegawcza segmentowa
- Certyfikowano na zgodność z EN ISO 20471 po 50 praniach

Materiał wierzchni :
Kingsmill: 65% Poliester, 35% Bawełna 300g
Tkanina kontrastowa: 100% Poliester 600D

Produkt posiada dodatkowe opcje:

Rozmiar spodni: 33 , 34 , 36 , 38 , 40 , 41 , 42

Tabela rozmiarów

PORTWEST GARMENT MEASUREMENTS: PW348 ISSUE DATE: 14/9/2020 PAGE: 1 of 1

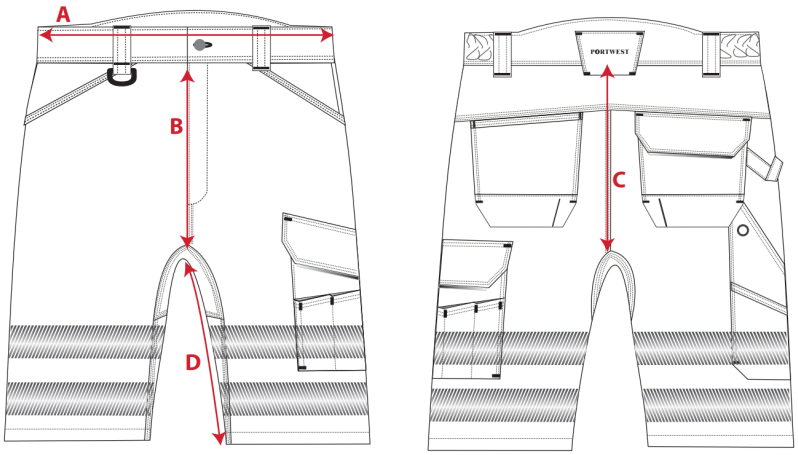

Mesurements		30"	32"	33"	34"	36"	38"	40"	41"	42"
Half Waist Relaxed	A	39	42	43.5	45	48	51	52.5	54	57
Front rise excl. WB	B	23.75	24.5	25	25.25	26	26.75	27	27.5	28.8
Back rise excl. WB	C	32	33	33.5	34	35	36	36.5	37	38
Inseam	D	30	30	30	30	30	30	30	30	30

© COPYRIGHT AND PROTECTED: **PORTWEST LTD.**
WESTPORT BUSINESS AND TECHNOLOGY PARK, WESTPORT, CO MAYO, IRELAND