Dane aktualne na dzień: 29-11-2026 18:05

Link do produktu: https://www.martombhp.pl/biz4-portwest-ogrodniczki-trudnopalne-bizweld-p-1300.html



BIZ4 Portwest - Ogrodniczki trudnopalne Bizweld™

Cena brutto	**239,99 zł**
Cena netto	**195,11 zł**
Dostępność	**Towar dostępny**
Czas wysyłki	**do 5 dni**

Opis produktu

Bardzo dobre ogrodniczki Bizweld™ chroniące klatkę piersiową oraz dół ciała pracownika wykonującego prace spawalnicze i pokrewne. Bardzo obszerne i komfortowe w użytkowaniu. Posiadają kieszeń na klatce piersiowej oraz dwie kieszenie boczne, kieszeń tylną z patką, oraz kieszenie na linijkę i telefon komórkowy. Elastyczne w pasie. Regulowane i elastyczne szelki gwarantujące komfort podczas pracy.

Cechy

- Ochrona przed ciepłem promieniującym, konwekcyjnym i kontaktowym
- Certyfikowana ochrona przed odpryskami stopionego metalu
- Kieszeń na klatce piersiowej zapinana na napę
- Kieszeń tylna
- Kieszeń na linijkę
- Regulacja taśmami ułatwia dopasowanie
- Solidny, mocny i trwały zamek z mosiądzu
- Podwójne szwy zapewniają dodatkową trwałość
- 5 obszernych kieszeni
- Tkanina z filtrem 40+ UPF blokująca 98% promieni UV
- Opakowanie detaliczne ułatwiające prezentację
- CE KAT. III
- Certyfikowano na zgodność z CE

Normy

- EN ISO 11612 A1+A2, B1, C1, E2, F1
- EN ISO 11611 Klasa 1 A1+A2
- IEC 61482-2 EN 61482-1-1 Elim 8.3 CAL/CM²
- ASTM F1959/F1959M-12 ATPV 11.2 CAL/CM^2 (HAF = 80.4%)

Materiał wierzchni: Bizweld: 100% Bawełna z wykończeniem trudnopalnym 330g

Produkt posiada dodatkowe opcje:

Rozmiar: S , M , L , XL , XXL , 3XL

Tabela rozmiarów

PORTWEST DESIGN PRESENTATION

ISSUE DATE: 06.03.19 | PAGE: 1 of 1

STYLE NO: BIZ4 | DESCRIPTION: 'BIZWELD' Bib and Brace | FABRIC: 99% Cotton 1% Carbon Fibre 330g. | COLOUR: Navy, Royal.

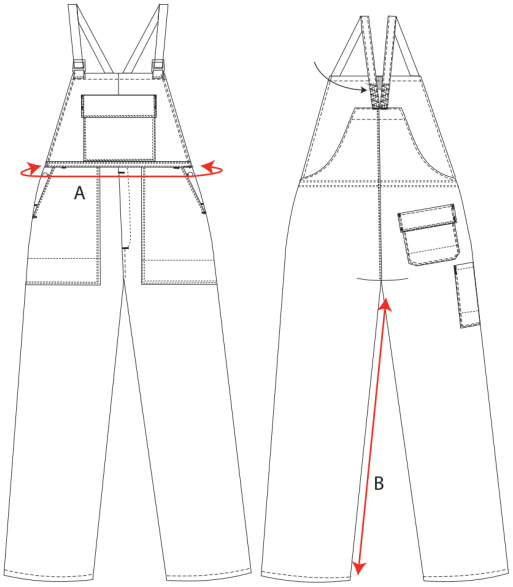

		S	M	L	XL	XXL	XXXL	4XL
		80	88	96	104	112	120	128
AREA								
Waist	A	90	98	106	114	122	130	138
Inside Leg	B	81.5	81.5	81.5	81.5	81.5	81.5	81.5

© COPYRIGHT AND PROTECTED: **PORTWEST LTD.**
WESTPORT BUSINESS AND TECHNOLOGY PARK, WESTPORT, CO MAYO, IRELAND